KHW-15K

KOZMAKSAN

- Yüksek mukavemetli, uzun ömürlü çelik gövde
- Özel çelik ısıl işlemli, ekstra güçlendirilmiş planet dişli sistemi
- Hafif ve güçlü tasarım
- Standart vinç kılavuz sistemi ve halat sabitleyici
- Standart olarak manuel vinç boşaltma sistemi
- Yüksek torklu hidromotor

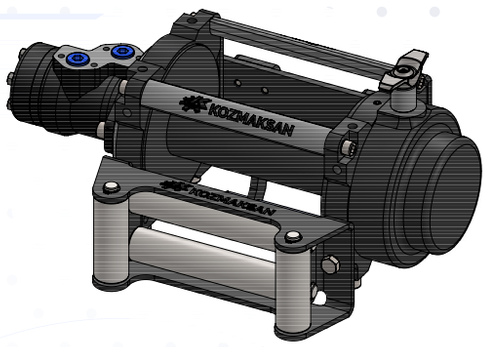

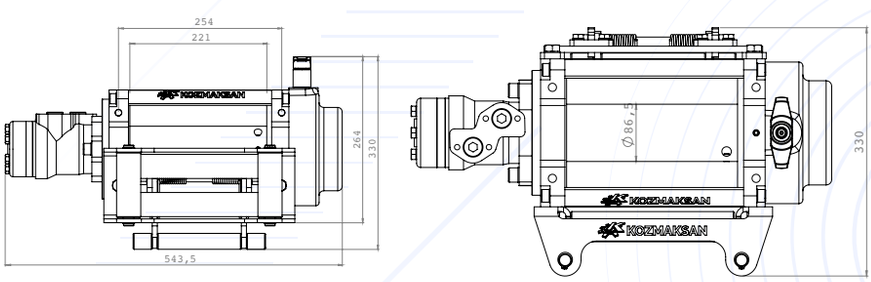

Halat Sarım Katı	Çekme Kapasitesi kg/lbs	Sarım Hızı m-dk/(ft-dk)	Halat Uzunluğu m/ft
1	6800/15000	6/19,7	5.5/18
2	5495/12120	7.5/24,3	12.4/40,7
3	4610/10168	8.8/28,9	20/65,9
4	3970/8757	10.3/33,8	26.5/86,9

Teknik Özellikler	
Çekme Kapasitesi	: 6800 kg
Motor Hacmi	: 80 cc
Yağ Debisi	: 5 ~ 60 L/min
Basınç	: 130 BAR
Halat	: 25 m x Ø 12mm
Halat Kılavuzu	: 4 yönlü makaralı
Net Ağırlık	: 69 kg